男子個人試合組合せ表

選手名	学校名	8月26日(日) 1回戦	2回戦	3回戦	準々決勝	準決勝	決勝	準決勝	準々決勝	8月26日(日) 3回戦	2回戦	1回戦	選手名	学校名

（第１コート）

1 和田イワヤン龍 23 岐阜県（大垣商業）
2 山本晃 1 北海道（札幌国際情報）
3 澤村瑠人 22 愛知県（東海学園）
4 植野光陽 14 神奈川県（神奈川大附属）
5 伊藤俊貴 26 大阪府（精華）
6 河本日向 30 兵庫県（市立伊丹）
7 髙橋楓 6 福島県（福島県立葵）
8 藤井優多 19 福井県（工大福井）
9 蛯名洸太 4 岩手県（県立一戸）
10 入江晃太 39 大分県（大分西）
11 竹内皓基 34 香川県（香川誠陵）
12 稲垣秀明 17 長野県（松商学園）
13 山田重法 21 愛知県（東海学園）
14 栗原央直 11 東京都（都立蔵前工業）
15 宇佐将紀 37 大分県（玖珠美山）
16 蛭田優斗 25 大阪府（精華）
17 秀島徳亮 40 沖縄県（沖縄向陽）
18 榊原悠太 8 埼玉県（埼玉栄）
19 北村裕希 31 奈良県（奈良育英）
20 出合晃大 32 和歌山県（和歌山工業）

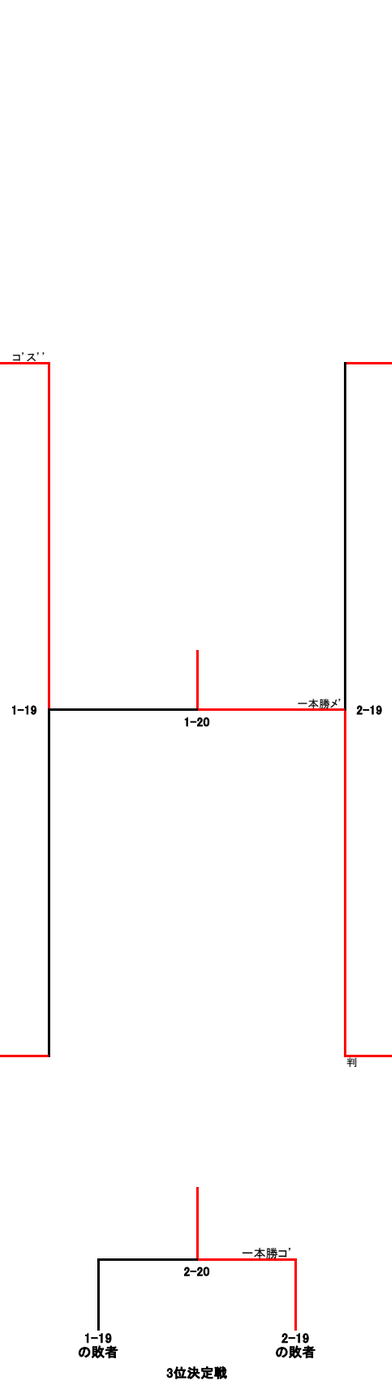

（第２コート）
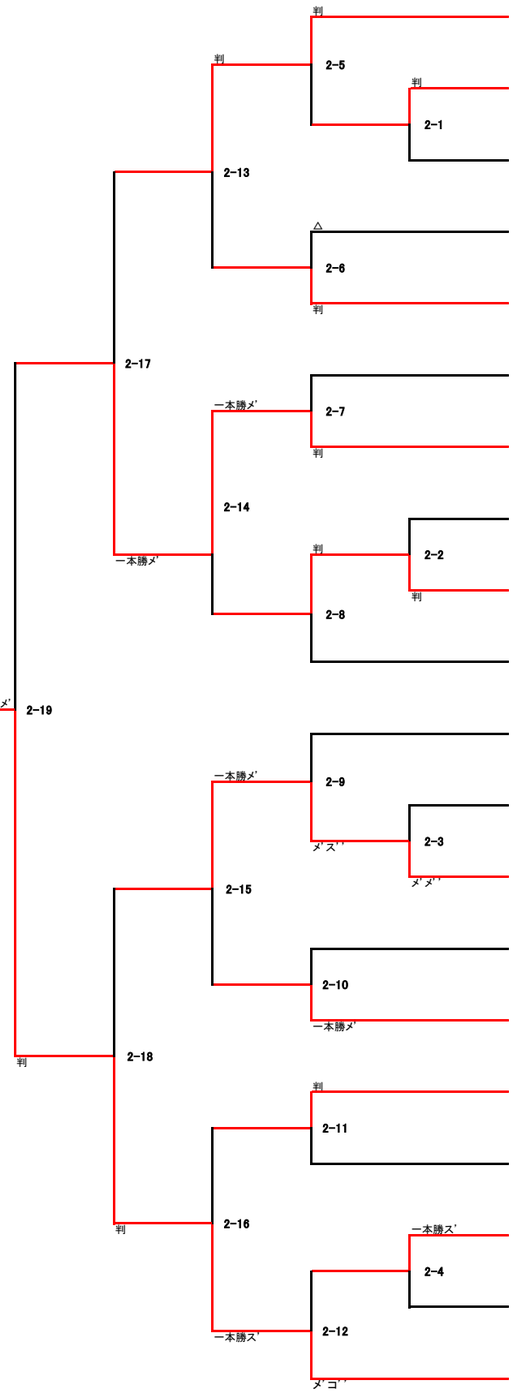
21 今井琉騎 9 埼玉県（大宮開成）
22 髙田透 24 京都府（洛星）
23 小島直人 27 大阪府（府立豊中）
24 松本隼人 36 香川県（香川中央）
25 平野凌 7 福島県（福島県立葵）
26 古市空将 20 愛知県（愛知黎明）
27 山角勇介 2 北海道（札幌国際情報）
28 坂上晴紀 29 兵庫県（市立伊丹）
29 赤羽愛翔 16 長野県（都市大塩尻）
30 清水臨大朗 13 神奈川県（神奈川大附属）
31 萩原貫太 10 埼玉県（埼玉栄）
32 前田藍 18 福井県（県立丹南）
33 齋藤啓侑 5 福島県（会津学鳳）
34 佐藤光 35 香川県（香川中央）
35 吉野翔貴 28 兵庫県（県立三木東）
36 髙田政弥 15 山梨県（甲府昭和）
37 渡辺夏壱 3 北海道（札幌国際情報）
38 寒川慎也 33 和歌山県（県立桐蔭）
39 片田涼介 38 大分県（大分西）
40 中村優太 12 神奈川県（神奈川大附属）