男子個人試合組合せ表

選手名	学校名（所属名）	8月28日(日) 1回戦	2回戦	3回戦	準々決勝	準決勝	決勝	準決勝	準々決勝	3回戦	2回戦	1回戦	選手名	学校名（所属名）

（第１コート）

	選手名		学校名（所属名）
1	渡邊元気	19	山梨県（甲府昭和）
2	松本琉希	42	和歌山県（初芝橋本）
3	川原巧巳	37	兵庫県（市伊丹）
4	大槻春助	34	大阪府（精華）
5	橋爪良樹	59	大分県（大分西）
6	高田悟	32	京都府（洛星）
7	小田正浩	62	鹿児島県（鹿中央）
8	折笠洸	14	神奈川県（神大附属）
9	古市光汰	26	愛知県（愛知黎明）
10	泉金汰郎	40	奈良県（一条）
11	吉田琉星	55	佐賀県（牛津）
12	田中大陸	53	福岡県（福岡常葉）
13	知念真央	64	沖縄県（那覇高）
14	安彦亮祐	2	北海道（国際情報）
15	森永響	44	岡山県（美作）
16	橋爪雄大	28	三重県（稲生高）
17	高橋祥世	6	福島県（会津学鳳）
18	中村駿文	23	石川県（羽咋）
19	勝山裕生	9	茨城県（水戸農）
20	田代敏寛	61	大分県（福徳学院）
21	坂上祐輝	35	兵庫県（県伊丹）
22	岩﨑耀彦	15	神奈川県（神大附属）
23	佐賀蓮	48	山口県（長府）
24	羽多野修太	30	三重県（稲生高）
25	中川千寛	46	岡山県（興陽高）
26	瀬浦裕典	41	和歌山県（初芝橋本）
27	片渕椎南	57	佐賀県（牛津）
28	女ヶ澤綜磨	5	岩手県（一戸）
29	片山楓也	38	奈良県（奈良育英）
30	遠藤秀吾	21	新潟県（新潟東）
31	藤枝哲平	50	香川県（香川中央）
32	倉島星央	11	埼玉県（埼玉栄）

（第２コート）
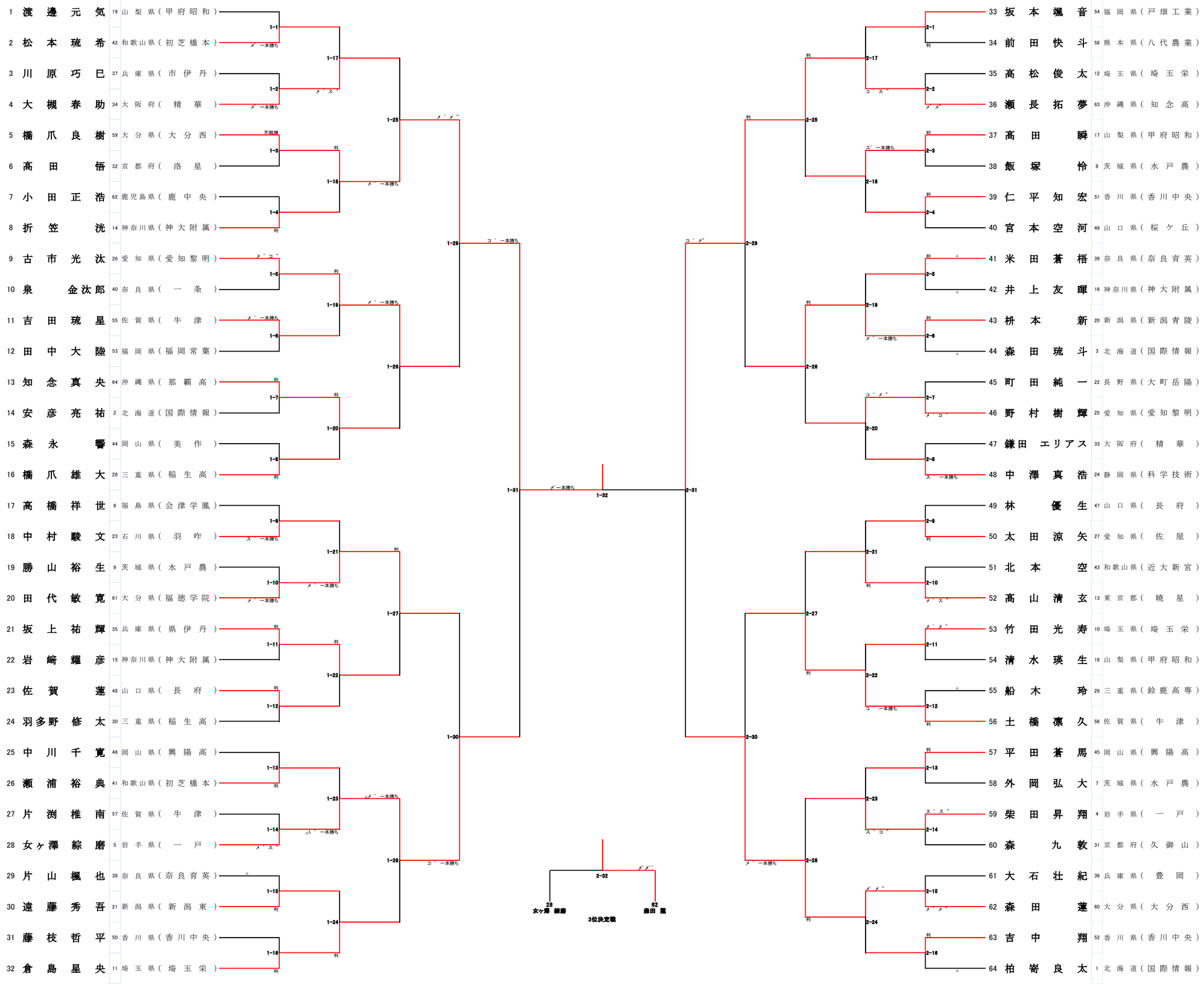
	選手名		学校名（所属名）
33	坂本颯音	54	福岡県（戸畑工業）
34	前田快斗	58	熊本県（八代農業）
35	高松俊太	12	埼玉県（埼玉栄）
36	瀬長拓夢	63	沖縄県（知念高）
37	髙田瞬	17	山梨県（甲府昭和）
38	飯塚怜	8	茨城県（水戸農）
39	仁平知宏	51	香川県（香川中央）
40	宮本空河	49	山口県（桜ケ丘）
41	米田蒼梧	39	奈良県（奈良育英）
42	井上友暉	16	神奈川県（神大附属）
43	枡本新	20	新潟県（新潟青陵）
44	森田琉斗	3	北海道（国際情報）
45	町田純一	22	長野県（大町岳陽）
46	野村樹輝	25	愛知県（愛知黎明）
47	鎌田エリアス	33	大阪府（精華）
48	中澤真浩	24	静岡県（科学技術）
49	林優生	47	山口県（長府）
50	太田涼矢	27	愛知県（佐屋）
51	北本空	43	和歌山県（近大新宮）
52	髙山清玄	13	東京都（暁星）
53	竹田光寿	10	埼玉県（埼玉栄）
54	清水瑛生	18	山梨県（甲府昭和）
55	船木玲	29	三重県（鈴鹿高専）
56	土橋凛久	56	佐賀県（牛津）
57	平田蒼馬	45	岡山県（興陽高）
58	外岡弘大	7	茨城県（水戸農）
59	柴田昇翔	4	岩手県（一戸）
60	森九敦	31	京都府（久御山）
61	大石壮紀	36	兵庫県（豊岡）
62	森田蓮	60	大分県（大分西）
63	吉中翔	52	香川県（香川中央）
64	柏嵜良太	1	北海道（国際情報）